INGEMUEBLES

MANUAL DE ARMADO

IMPORTANTE

ANTES DE INICIAR LEA DETENIDAMENTE LAS INSTRUCCIONES

NOTA:
- RECUERDE UBICARLO EN UN LUGAR DONDE NO ESTÉ EXPUESTO A LA HUMEDAD, NI A LOS RAYOS SOLARES CONSTANTEMENTE
- REALICE ESTE PROCEDIMIENTO CON CUIDADO SIN GOLPEAR LAS PIEZAS

CAMA ASTURIAS 1.00 / 1.40

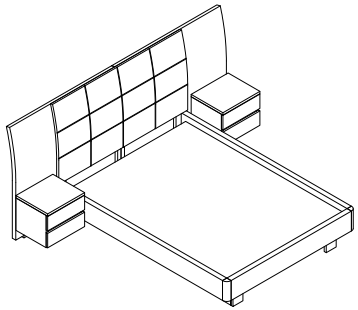

LISTA DE PARTES

• CABECERO	2
• LARGUERO	2
• PIECERO	1
• GUIAS	4
• TABLEX	1
• BASE FLOTANTE	1
• MESA DE NOCHE	2
• SOBRE-PUESTO CABECERO	1

HERRAMIENTAS

- LLAVE FIJA 9/16 O LLAVE INGLESA AJUSTABLE
- LLAVE FIJA 1/2 O LLAVE INGLESA AJUSTABLE
- DESTORNILLADOR O TALADRO

PASOS A SEGUIR

1. UNA LOS DOS CABECEROS CON EL TORNILLO CARRIAGE DE 5/16 X 3'' 1/2 Y AJUSTE CON LLAVE FIJA DE 1/2

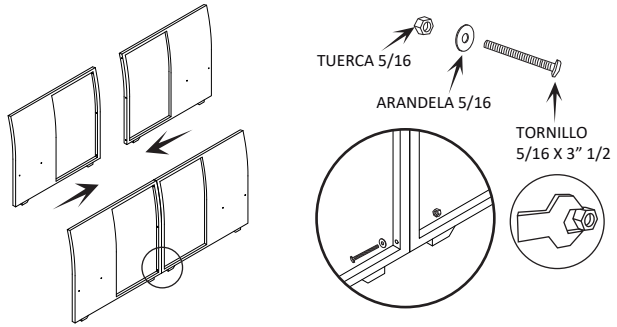

2. UBIQUE EL SOBRE-PUESTO DEL CABECERO DEJÁNDOLO CENTRADO Y A LA MISMA ALTURA, AJUSTE DESDE LA PARTE POSTERIOR CON TORNILLO AUTO-PERFORANTE DE 2" 1/2, UTILICE LOS AGUJEROS YA MARCADOS

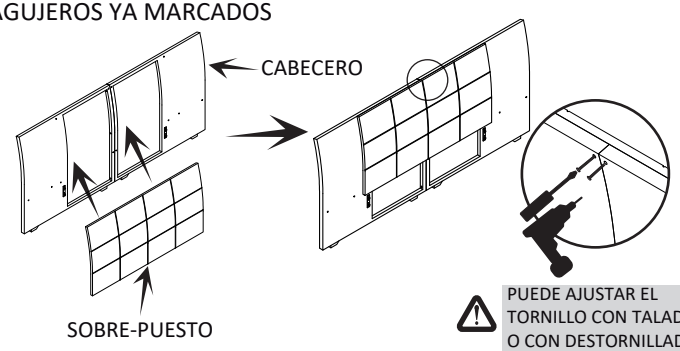

PUEDE AJUSTAR EL TORNILLO CON TALADRO O CON DESTORNILLADOR

3. UNA CABECERO Y LARGUEROS CON LAS TUERCAS, AJUSTE CON LLAVE FIJA 9/16, SOPORTELOS SOBRE LA BASE FLOTANTE, REALICE EL MISMO PROCEDIMIENTO CON EL PIECERO

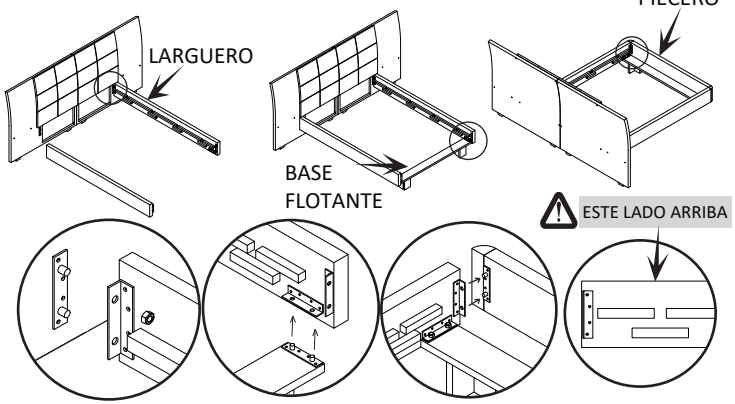

UNA Y AJUSTE CON LLAVE FIJA 9/16

4. PARA QUITAR EL CAJÓN, EXTIÉNDALO POR COMPLETO, LUEGO AL MISMO TIEMPO PRESIONE UNA PALANCA HACIA ARRIBA Y LA OTRA HACIA ABAJO, DESPUÉS HALE EL CAJÓN

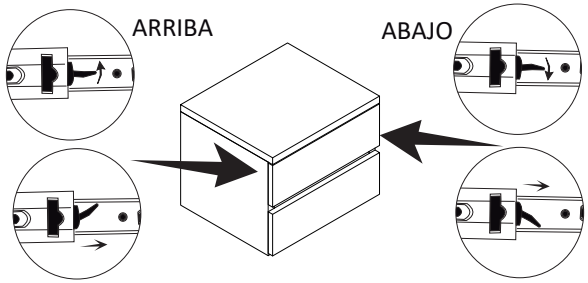

5. PARA UNIR LA MESA DE NOCHE USE EL TORNILLO CARRIAGE 5/16 X 3", AJUSTE CON LLAVE FIJA DE 1/2, ES NECESARIO QUITAR EL CAJÓN SUPERIOR

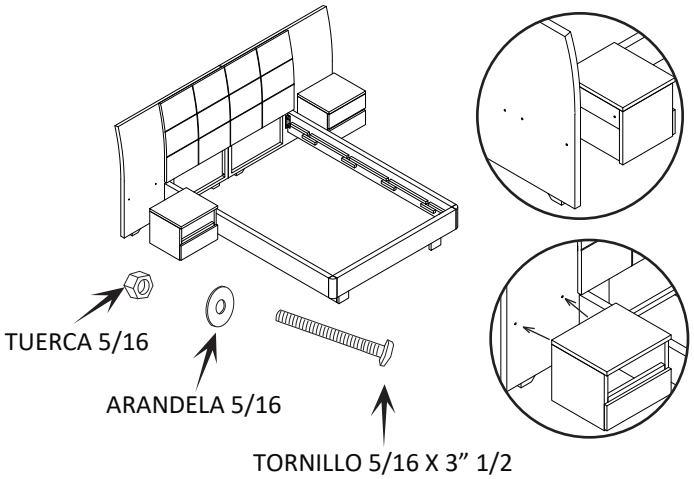

6. UBIQUE LAS GUIAS ENTRE LOS ESPACIOS Y DESPUÉS EL TABLEX

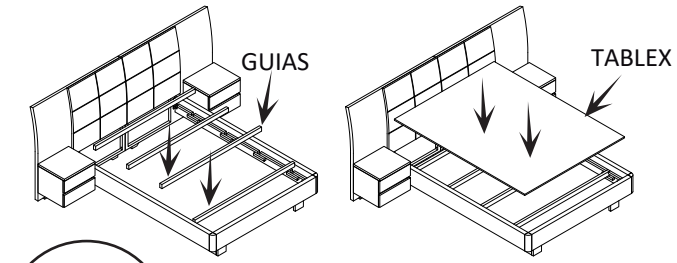

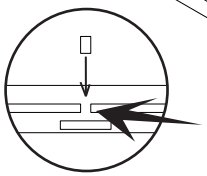

ESPACIO PARA GUIA

INGEMUEBLES

MANUAL DE ARMADO

IMPORTANTE

ANTES DE INICIAR LEA DETENIDAMENTE LAS INSTRUCCIONES

NOTA:
- RECUERDE UBICARLO EN UN LUGAR DONDE NO ESTÉ EXPUESTO A LA HUMEDAD, NI A LOS RAYOS SOLARES CONSTANTEMENTE
- REALICE ESTE PROCEDIMIENTO CON CUIDADO SIN GOLPEAR LAS PIEZAS

CAMA ASTURIAS 1.60 / 2.00

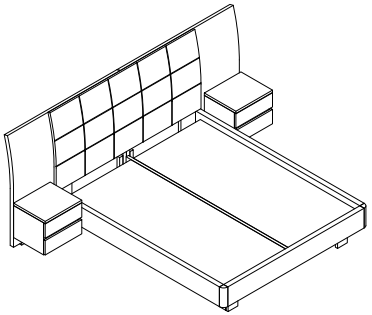

LISTA DE PARTES

• CABECERO	2
• LARGUERO	2
• PIECERO	1
• GUIAS	8
• TABLEX	2
• 3ER LARGUERO	1
• BASE FLOTANTE	1
• MESA DE NOCHE	2
• SOBRE-PUESTO CABECERO	1

HERRAMIENTAS

- LLAVE FIJA 9/16 O LLAVE INGLESA AJUSTABLE
- LLAVE FIJA 1/2 O LLAVE INGLESA AJUSTABLE
- DESTORNILLADOR O TALADRO

PASOS A SEGUIR

1. UNA LOS DOS CABECEROS CON LOS TORNILLOS CARRIAGE DE 5/16 X 4” Y 5/16 X 3’’ 1/2 Y AJUSTE CON LLAVE FIJA DE 1/2

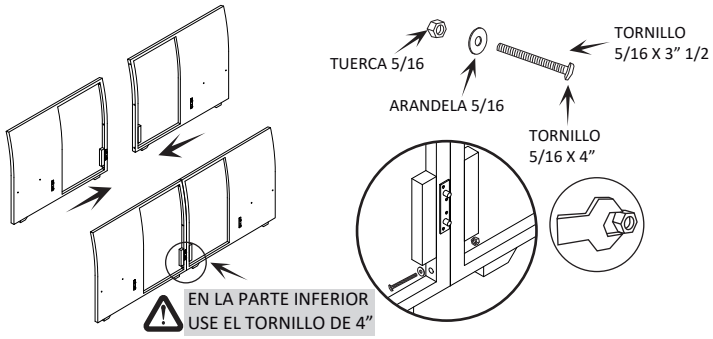

2. UBIQUE EL SOBRE-PUESTO DEL CABECERO DEJÁNDOLO CENTRADO Y A LA MISMA ALTURA, AJUSTE DESDE LA PARTE POSTERIOR CON TORNILLO AUTO-PERFORANTE DE 2” 1/2, UTILICE LOS AGUJEROS YA MARCADOS

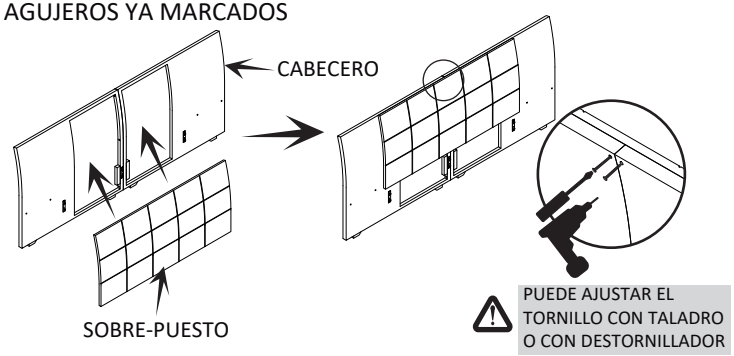

3. UNA CABECERO, LARGUEROS Y 3ER LARGUERO CON LAS TUERCAS, AJUSTE CON LLAVE FIJA 9/16, SOPORTELOS SOBRE LA BASE FLOTANTE, REALICE EL MISMO PROCEDIMIENTO CON EL PIECERO

AMBOS ESPACIOS DEBEN QUEDAR DE LA MISMA MEDIDA

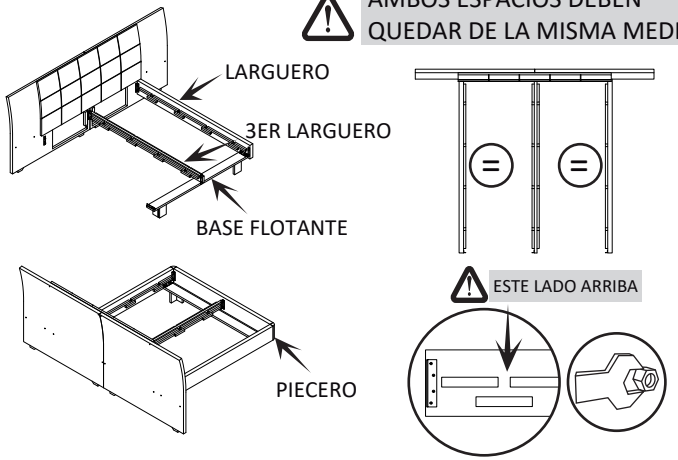

4. PARA QUITAR EL CAJÓN, EXTIÉNDALO POR COMPLETO, LUEGO AL MISMO TIEMPO PRESIONE UNA PALANCA HACIA ARRIBA Y LA OTRA HACIA ABAJO, DESPUÉS HALE EL CAJÓN

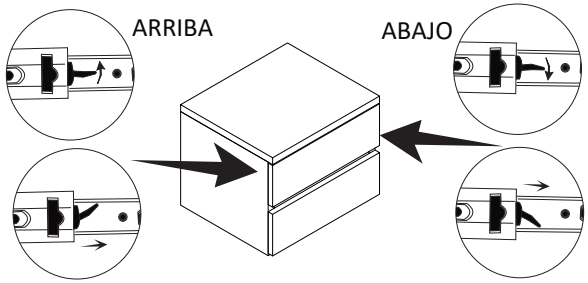

5. PARA UNIR LA MESA DE NOCHE USE EL TORNILLO CARRIAGE 5/16 X 3” 1/2, AJUSTE CON LLAVE FIJA DE 1/2, ES NECESARIO QUITAR EL CAJÓN SUPERIOR

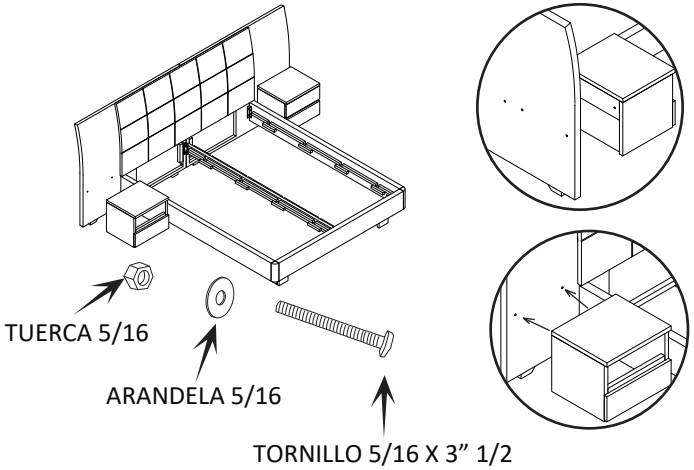
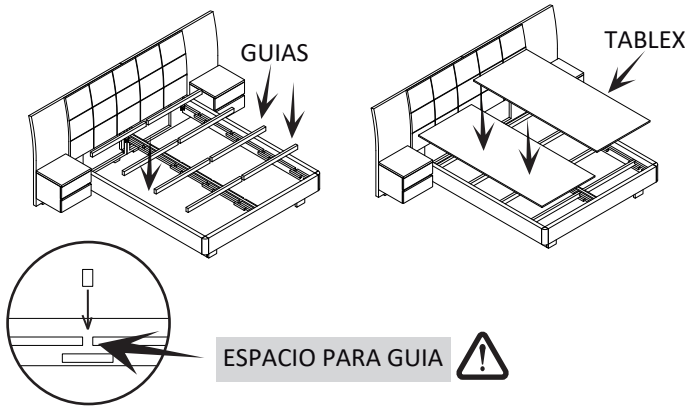
6. UBIQUE LAS GUIAS ENTRE LOS ESPACIOS Y DESPUÉS EL TABLEX